# CASCADAS EN ACERO INOXIDABLE CEPILLADO
# 201563 – 201564 – 201565

Disfruta del sonido relajante del agua y el majestuoso resultado en tu piscina al instalar nuestras cascadas en acero inoxidable cepillado HIDRO-WF.
Una amplia gama de opciones, adecuada para todo tipo de soluciones. Modernas y fáciles de instalar, perfectas para cualquier espacio.

# DIMENSIONES

## HIDRO-WF0972
## 201563

| |
|---|
| L:300 |
| W:460 |
| H:585 |

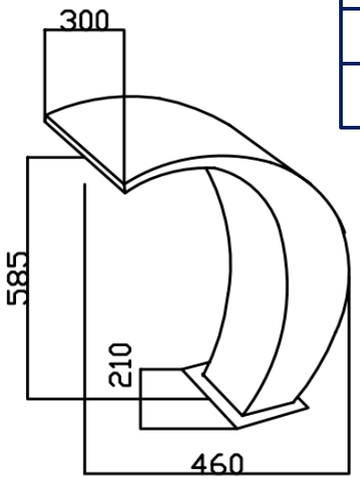


## HIDRO-WF0974
## 201564

| |
|---|
| L:300 |
| W:600 |
| H:450 |

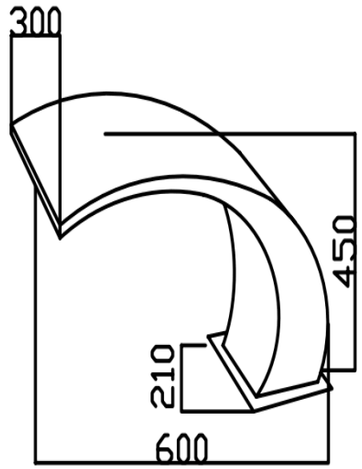


## HIDRO-WF0975
## 201565

| |
|---|
| L:300 |
| W:650 |
| H:610 |

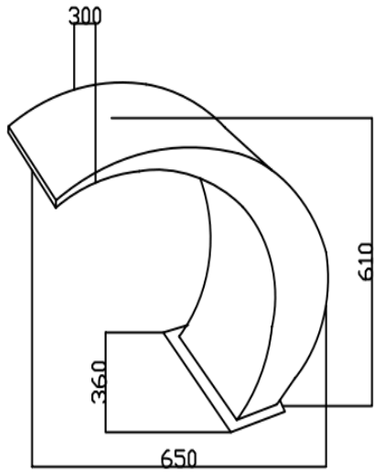
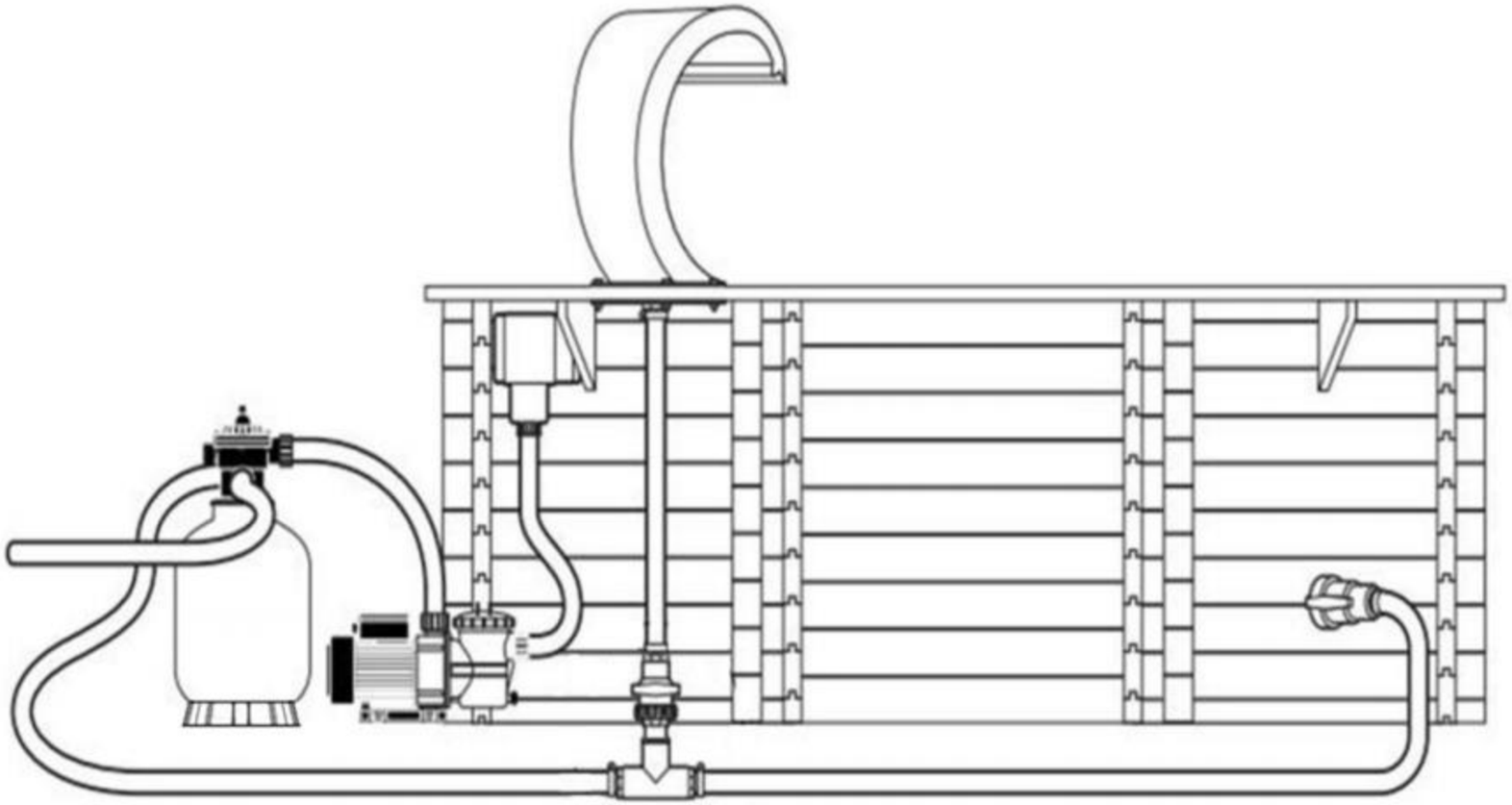
# ESQUEMA DE INSTALACIÓN